MAAT IMPILATORE

Macchina per impilare vassoi

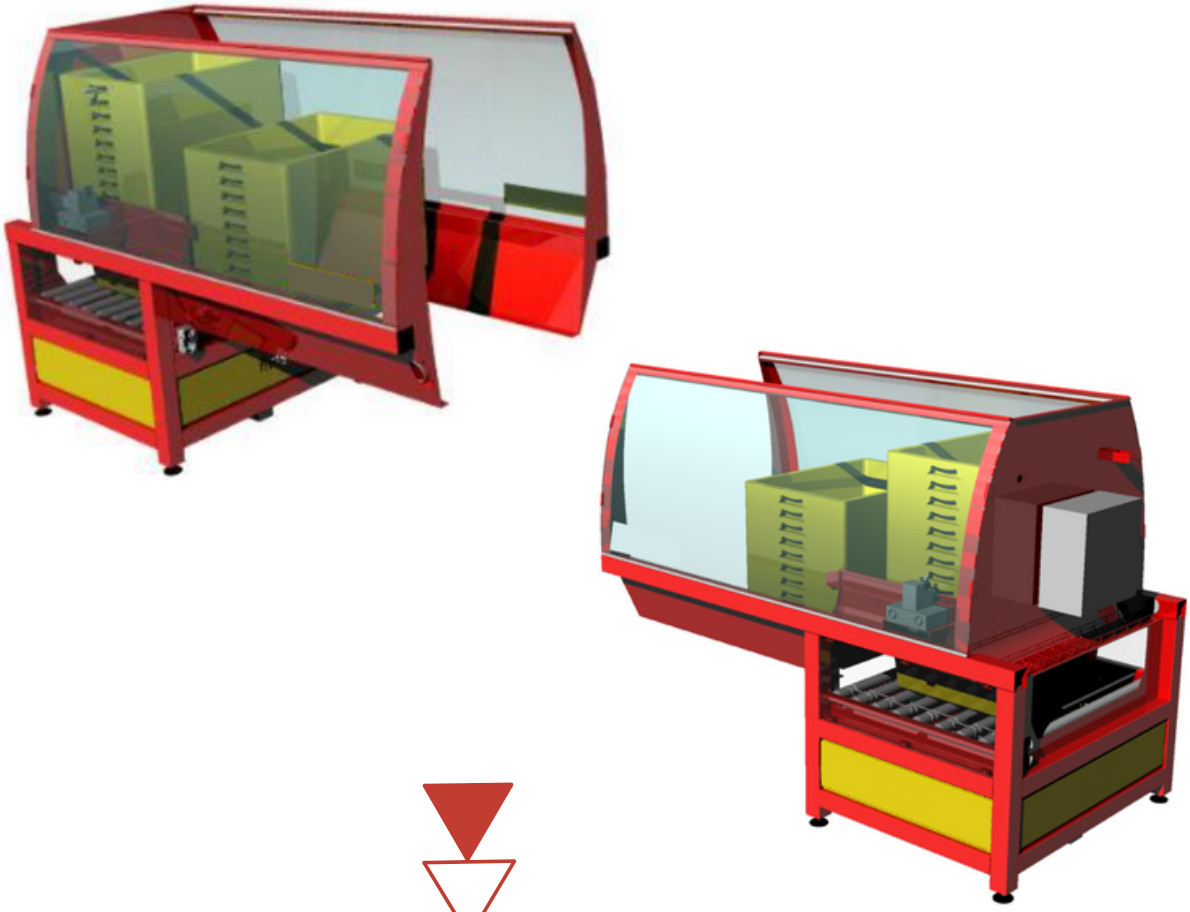

Fonderia Mestieri srl

Sede legale: Via Sis, 61 - 10040 Val della Torre (TO)
Sede operativa: Via Volta, 5A - 10040 Val della Torre (TO)
Tel. 011-19569225 - www.fonderiamestieri.com - info@fonderiamestieri.com

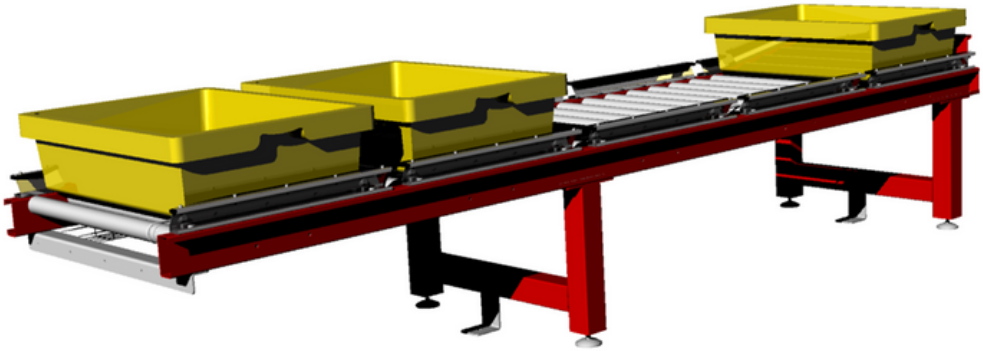

Rulliere ingresso/uscita

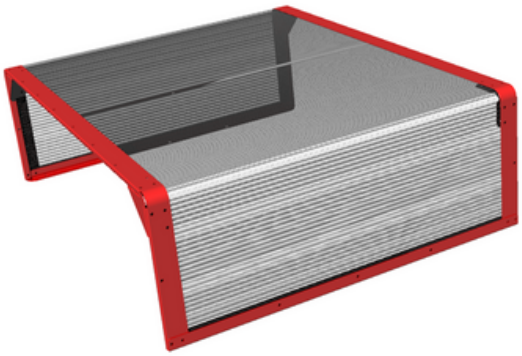

Per modularità e trasportabilità la rulliera è composta da due moduli rispettivamente da 2 stazioni e da tre.

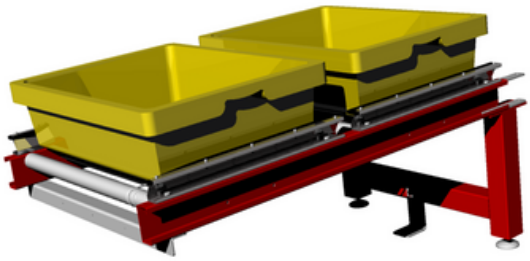

modulo 2 unità

modulo 3 unità

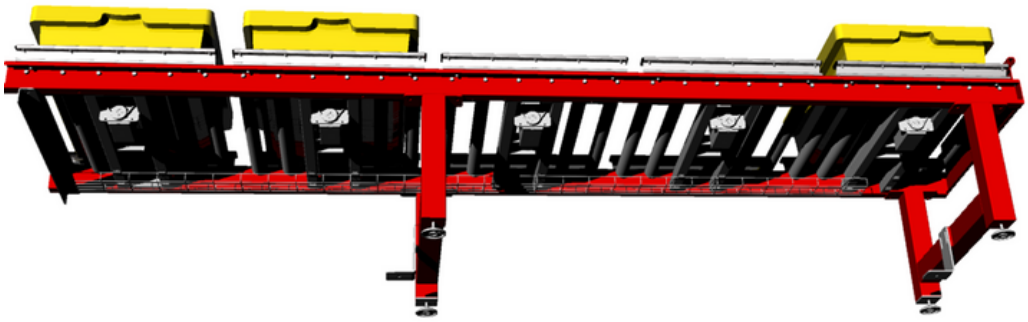

Motorizzazione

I moduli delle rulliere sono lunghi 700 mm, composti ciascuno da una motorizzazione intelligente dedicata e da una serie di 6 rulli da 50 mm.

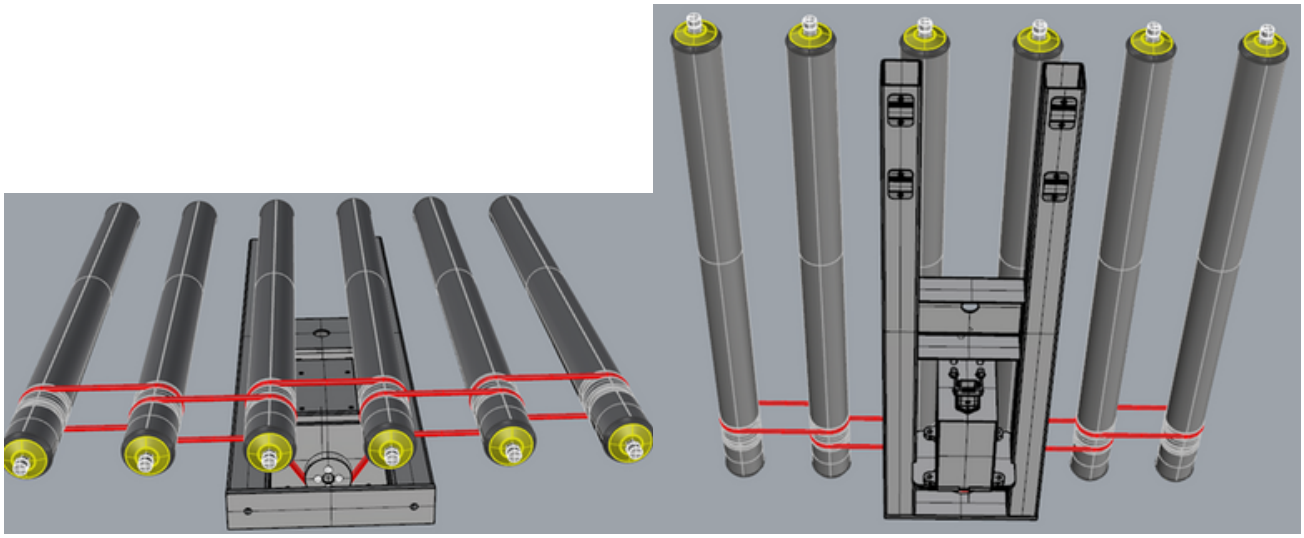

catena cinematica per la trasmissione

GMP60–TEC6065 60mm gearbox plus 60mm brushless motor

- Small size dc gear motor with low speed and big torque
- 60mm gear motor provide 30.0Nm torque and more reliable
- Suitable to small diameter. Low noise and big torque application
- Reduction ratio: 4、13、15、18、47、55、65、77、168、198、234、276、326

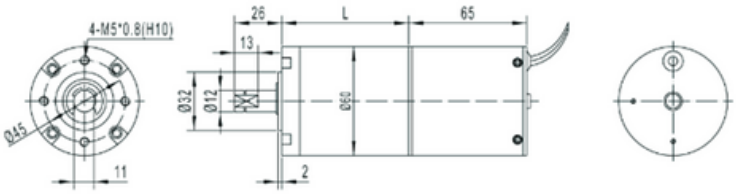

Gear Motor Dimensions (mm)

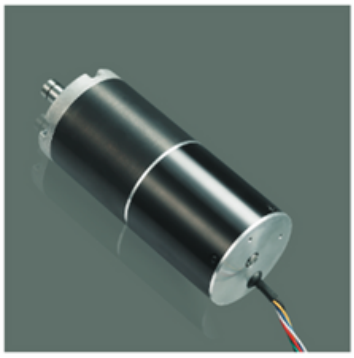

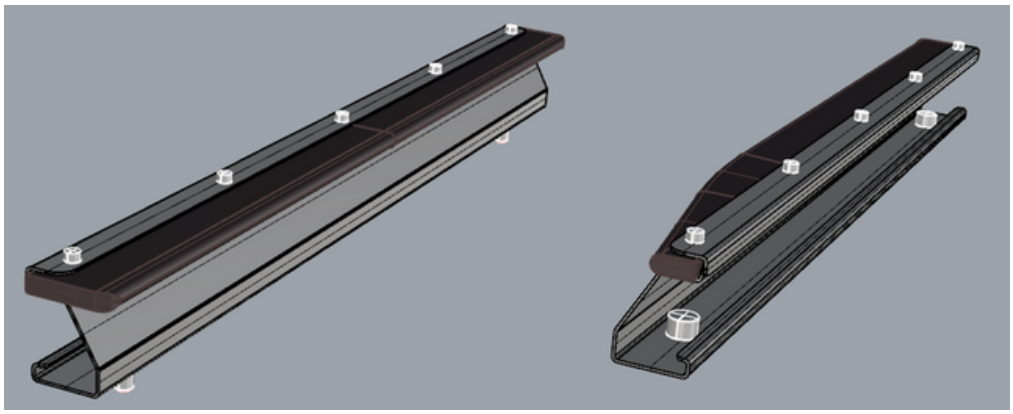

Gli elementi di guida TOTES

Impilatore lato scarico pile

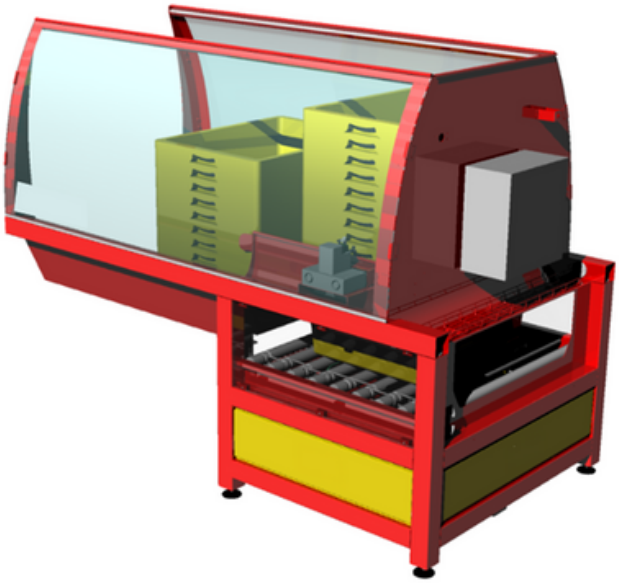

Impilatore lato carico vassoi.

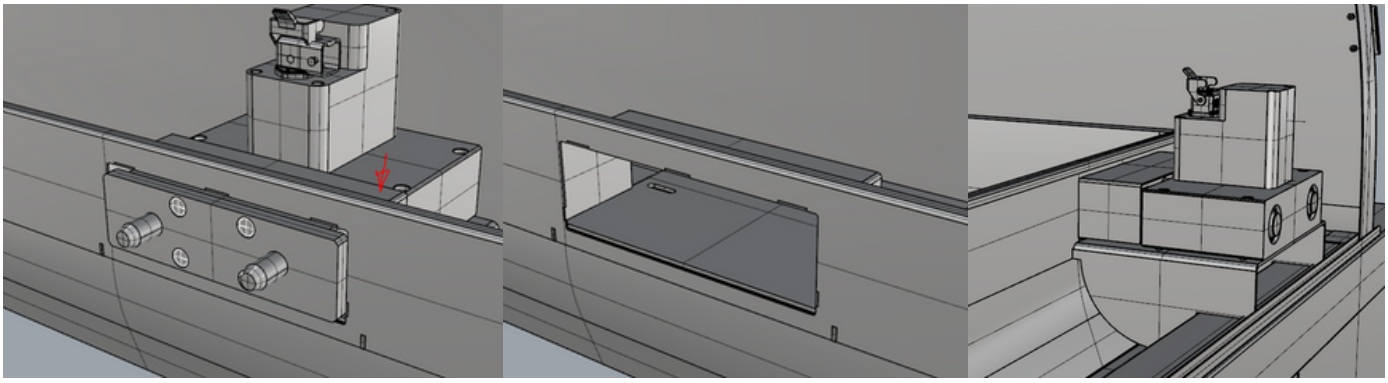

Frontalmente la parte mobile del martinetto è completamente “intubata” in un carter liscio senza possibilità di appigli per il rischio di cesoiamento.
Posteriormente il carter protegge l’intera corsa di lavoro.

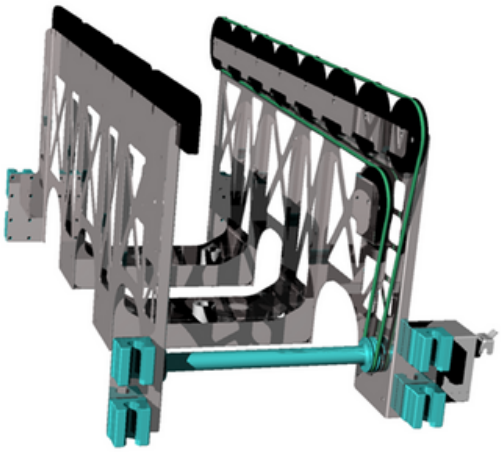

Motorizzazione di caricamento

Catena cinematica sollevatore

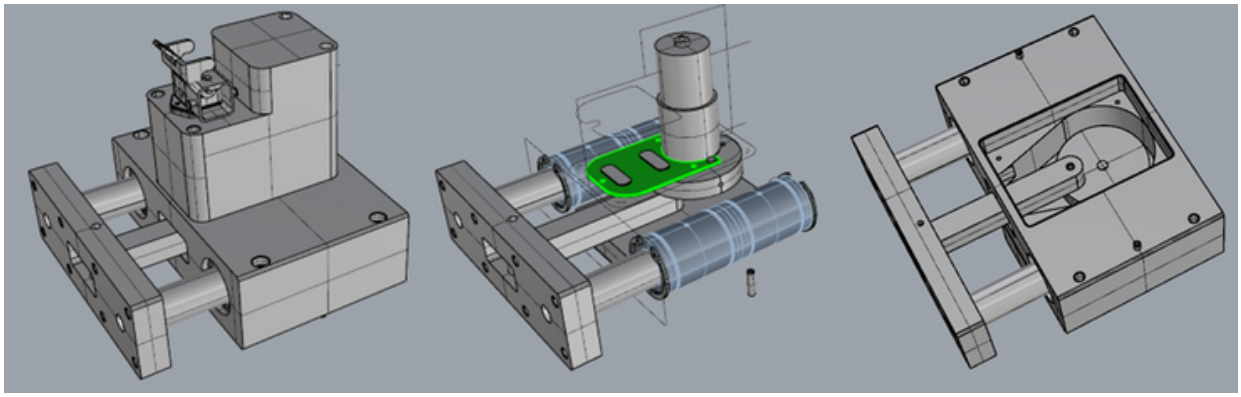

Manina di presa

Produttività

Nei limiti del calcolo teorico, la macchina è dimensionata per poter raggiungere una produttività di 800 pezzi /ora così distribuiti:

2,18 secondi per la movimentazione orizzontale
1 secondo di salita
1 secondo di discesa.